PDI

Difusores Perforados

Submittal

Características:

- Difusor perforado para inyección
- Deflector de aleta curva montado en el cuello (PDIF y PDIA) o placa de choque montada en malla (PDII)
- Marco plano
- Malla perforada desmontable

Materiales y Acabados:

- Plenum y malla fabricados en acero, aluminio o acero inoxidable
- Colores de línea: blanco, blanco tablaroca o negro mate
- Pulido P4 (únicamente en acero inoxidable)

Plano de Dimensiones:

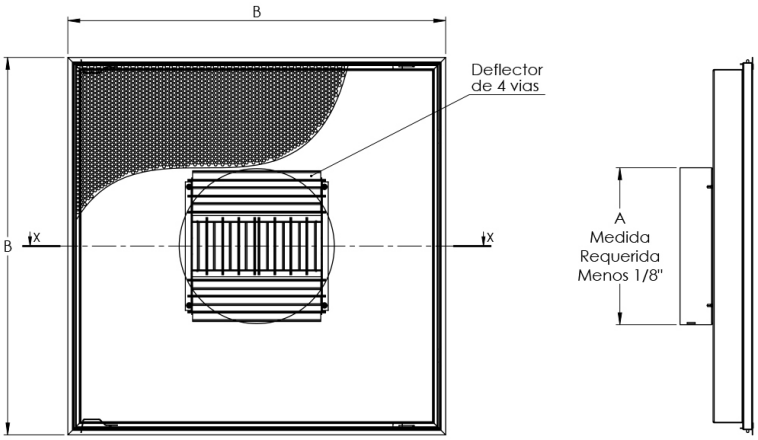

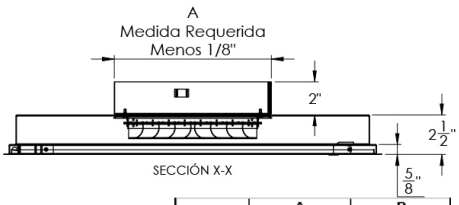

Modulo	A Cuello	B Plato
24" x 24"	6"	23 3/4
	8"	23 3/4
	10"	23 3/4
	12"	23 3/4
	14"	23 3/4
	16"	23 3/4
	18"	23 3/4
20" x 20"	6"	19 3/4
	8"	19 3/4
	10"	19 3/4
	12"	19 3/4
	14"	19 3/4
	16"	19 3/4
16" x 16"	6"	15 3/4
	8"	15 3/4
	10"	15 3/4
	12"	15 3/4
12" x 12"	6"	11 3/4
	8"	11 3/4

Nombre de la obra:_____
Ubicación:_____
Arquitecto: _____
Ingeniero: _____
Contratista: _____

Presentado por:

Fecha:

Av. División del Norte N°76 Col. Memetla, Cuajimalpa México. C.P. 05330 D.F.

www.innes.com.mx

Nota: Este submittal está diseñado para demostrar dimensiones generales de dicho producto. Los dibujos de este submittal no son elaborados con la intención de especificar aspectos exactos del producto. Estos dibujos no están a escala. Innes Aire S.A. de C.V. se reserva el derecho de hacer cambios sin previo permiso.

Ninguna parte de este documento podrá ser reproducida o retransmitida de cualquier forma; siendo estas: electrónicas o mecanografeadas; incluyendo fotocopiado, grabado y/o cualquier sistema de alojamiento de información sin previo permiso de INNES AIRE S.A. DE C.V.